1 PHASE VOLT-AMP-HERTZ METER WITH RS-485

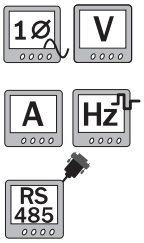

คุณสมบัติ

- มิเตอร์วัดค่าแรงดันไฟฟ้า (V), กระแสไฟฟ้า (A), และความถี่ (Hz) สำหรับ 1 เฟส
- แสดงผลเป็น 7-Segment ขนาด 0.56 นิ้ว 4 หลัก 3 แถว
- ย่านในการวัด
  - : แรงดันไฟฟ้า 25 - 500 VAC
  - : กระแสไฟฟ้า 20 mA - 5 A (ในกรณีต่อตรง)
  - : กระแสไฟฟ้า สูงสุด 9999 A (ในกรณีต่อร่วมกับ CT)
  - : ความถี่ 45-55 Hz
- สามารถตั้งค่า Ratio ของ CT ได้โดยการโปรแกรม (1-2000)
- ลักษณะการติดตั้งแบบ Panel
- สามารถสื่อสารผ่านพอร์ท RS-485, MODBUS RTU

ข้อมูลทางเทคนิค

Power Supply		230 VAC ±15 % 50-60 Hz
Power Consumption		2.5 VA
Display		7-Segment, Size 0.56 Inch 4 Digit, 3 Rows
Input	CT Ratio	1 to 2,000
	Volt Range	25 - 500 (V_{L-N})
	Current	20 mA. to 5 A. (Driect) 9999 A (with CT)
	Frequency	45 - 55 Hz
	Accuracy	Volt ± 1 % FS
		Current ± 1 % FS
		Frequency ± 1 % FS
Communication	Protocol	MODBUS RTU
	Baud Rate	9600
	Parity	None
	Stop Bits	1
	Data Bits	8 Bits
	Support Device Node	32
Ambient Operation	Temperature	-10 ˚C to 60 ˚C
	Humidity	85 % RH Non-Condensing
Ambient Storage	Temperature	-20 ˚C to 80 ˚C
	Humidity	85 % RH Non-Condensing
Protection Degree	Front Protection Rating	IP52
	Case Protection Rating	IP30
Installation		Panel, Mounting
Material		ABS-V0
Size		96 x 96 x 76.6 mm.
Weight		535 g.

การต่อใช้งาน

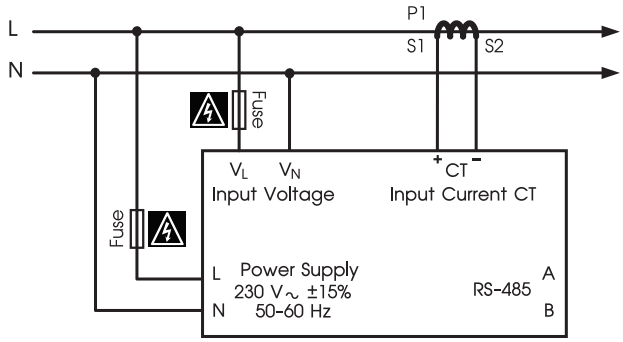

การสื่อสารผ่านพอร์ท RS-422 / RS-485

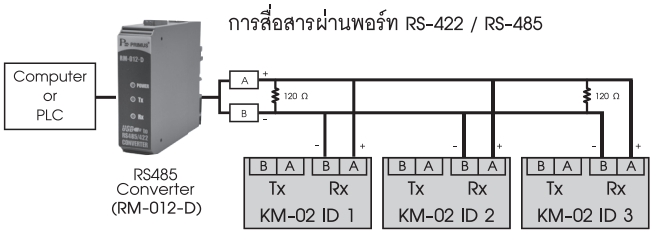

WARNING
- Make sure the correct wiring connection before turning on electricity. Mis-wiring may cause malfunction of the unit and fire.
- Never modify the unit to prevent damage or incident such as malfunction and fire etc.

ขนาดและมิติ

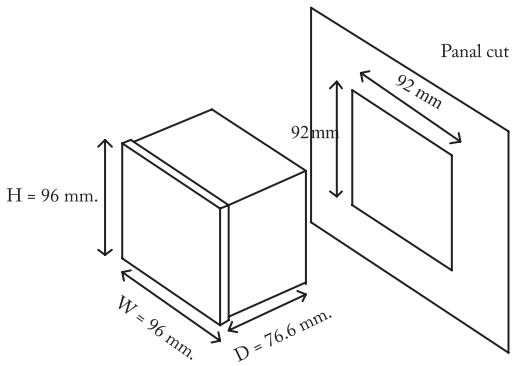

ขนาดของหางปลา

A = 9.5 mm
B = 5.3 mm
C = 23 mm

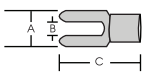

การสั่งซื้อ

KM-02