PMB02.00/PMB02N.00/PMB03.00

EXHAUST RADIAL FANS./ROOF FANS

PMB02.00/PMB02N.00

PMB03.00

คุณสมบัติ

- พัดลมระบายความร้อนสำหรับติดตั้งบนหลังคาตู้คอนโทรล หรือตู้ไฟฟ้า
- ทำหน้าที่ดูดลมร้อน และเหวี่ยงลมร้อนออกสู่ภายนอกตู้จึงทำให้ประสิทธิภาพในการระบายความร้อนได้ดี
- ให้ปริมาตรลม (m^3/h) ที่สูง ช่วยลดอุณหภูมิภายในตู้ได้
- มีระดับป้องกัน IP 44

การทำงาน

PMB-Series เป็นพัดลมระบายความร้อนสำหรับติดตั้งบนหลังคาตู้คอนโทรล, ตู้อิเล็กทรอนิกส์ หรือตู้ที่มีอุปกรณ์ไฟฟ้า หรืออิเล็กทรอนิกส์ อยู่ภายในตู้ โดยทำหน้าที่ดูดลมร้อน และเหวี่ยงลมร้อนออกสู่ภายนอกตู้ซึ่งโดยปกติอากาศที่มีความร้อนจะลอยตัวจากด้านล่างขึ้นด้านบนดังนั้นการติดตั้งพัดลม PMB -Series จะช่วยให้ระบายความร้อนภายในตู้ได้ดีขึ้น

นอกจากนี้ การติดตั้งแผ่นกรองฝุ่น PMF-Series อยู่บริเวณด้านล่างนั้น เพื่อเป็นช่องทางให้อากาศจากภายนอกเข้ามาภายในตู้ สามารถทำให้การถ่ายเทความร้อนภายในตู้ได้ดี และการถอดทำความสะอาดแผ่นกรองฝุ่นยังทำได้ง่ายดังตัวอย่างการติดตั้งรูป A

- PMF-SERIES
- PMF-N-SERIES

นอกจากนี้ยังมีอุปกรณ์เสริม Thermostat แบบ Analog รุ่น CMA-001 และแบบ Digital รุ่น CMA-002 สำหรับตัดต่อพัดลมเพื่อยืดอายุการใช้งาน และเป็นการประหยัดพลังงานโดยทำหน้าที่สั่งให้พัดลมทำงานเฉพาะในเวลาที่มีอุณหภูมิสูงเท่านั้น

Application เหมาะสำหรับตู้ Capacitor bank, ตู้ MDB, ตู้ควบคุมเครื่องจักร และอื่นๆ

ข้อมูลทางเทคนิค

Model	PMB02.00	PMB02N.00	PMB03.00	
Power Supply	230 V ±10%/ 50-60Hz		230 V ±10% / 50 Hz	230 V ±10% / 60 Hz
Current System	0.68 A	0.87 A	0.38 A	0.51 A
Power System	156 W	200 W	85 W	115 W
Air Flow	1415 m^3/h	1411 m^3/h	905 m^3/h	995 m^3/h
Speed	2775 rpm	2650 rpm	2550 rpm	2805 rpm
Sound Level	73 dB(A)	73 dB(A)	64 dB(A)	66 dB(A)
Protection Degree	IP 44			
Operation Temperature	60 °C		70 °C	
Dimension	400 x 540 x 165mm.		364 x 364 x 107mm.	
Material	Steel		Plastic ABS	
Weight	11.5 kg		3.74 kg	

ขนาดและมิติ

PMB02.00/PMB02N.00

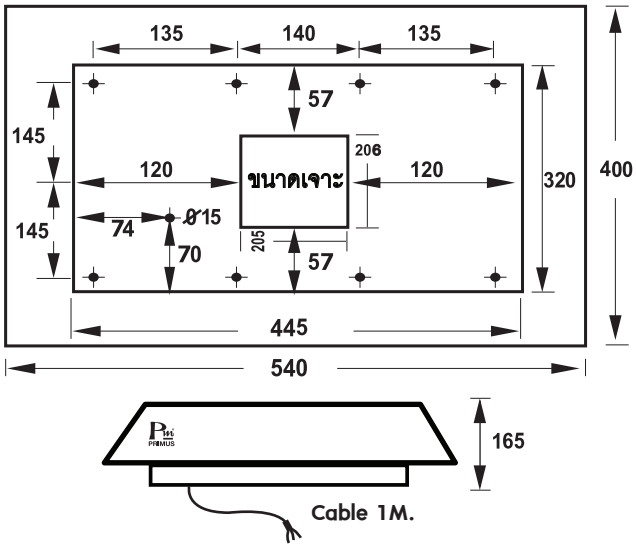

PMB03.00

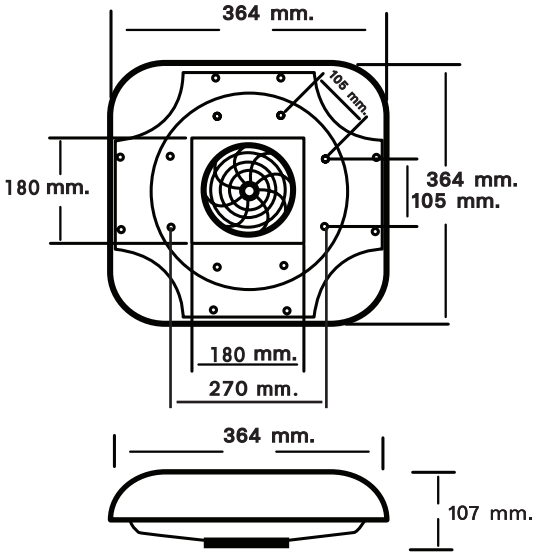

ส่วนประกอบของพัดลม

พัดลมที่ใช้ประกอบเป็นรุ่น PMB 02.00

- 2RRE45-250 x 50R

ECOFIT

2RRE45-250 x 50R	DIMENSION : mm.
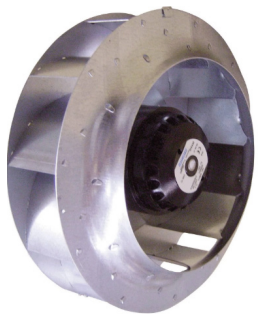	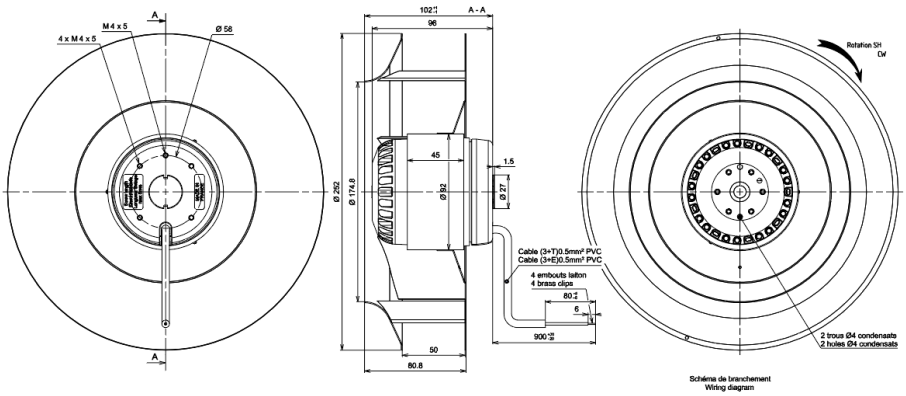

พัดลมที่ใช้ประกอบเป็นรุ่น PMB 02N.00

- REH252 x 84-1CN

XFAN®

REH252 x 84-1CN	DIMENSION : mm.
	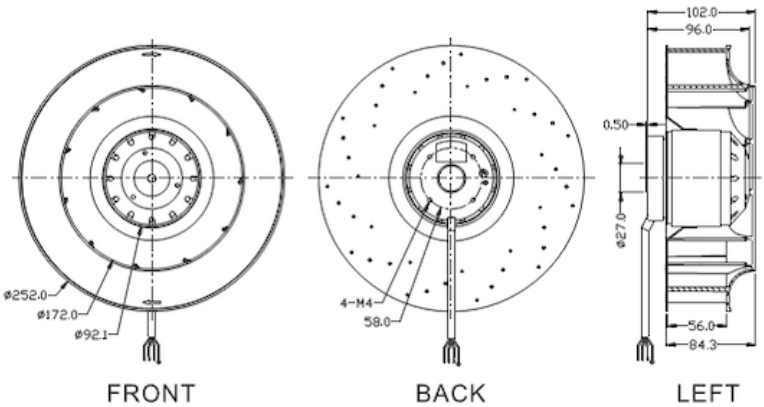

พัดลมที่ใช้ประกอบเป็นรุ่น PMB 03.00

- 2RRE25-220 x 43R

ECOFIT

2RRE25-220 x 43R	DIMENSION : mm.
	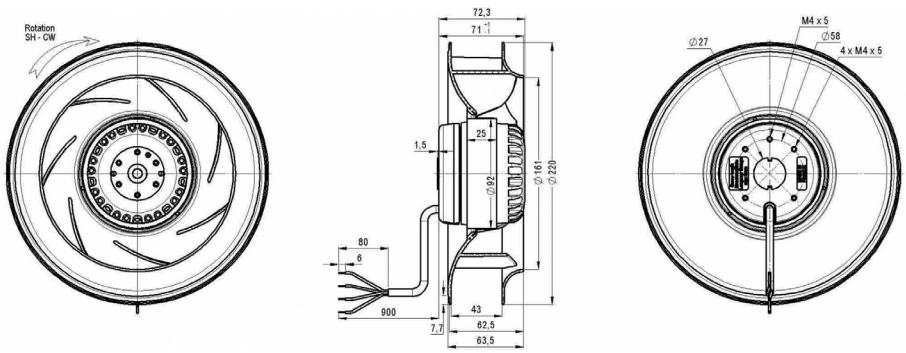

PMB02.00/PMB02N.00/PMB03.00

EXHAUST RADIAL FANS./ROOF FANS

PRIMUS

อุปกรณ์เสริม

1.) PMF-SERIES เป็นชุดหน้ากากพร้อมกรองฝุ่น สำหรับกรองอากาศเข้าภายในตู้ไฟฟ้า มี 3 ขนาดให้เลือก

รุ่น	PMF12
ขนาด (mm.)	130 x 130 mm.

รุ่น	PMF25
ขนาด (mm.)	255 x 255 mm.

รุ่น	PMF30
ขนาด (mm.)	323 x 323 mm.

2.) CMA-001/002- SERIES THERMOSTAT สำหรับ ตัดต่อการทำงานของพัดลมเพื่อยืดอายุการใช้งาน มี 2 แบบ คือ แบบ Analog CMA-001 และ แบบ Digital CMA-002

รุ่น
CMA-001

รุ่น
CMA-002

ลักษณะการติดตั้งของ CMA-001/CMA-002

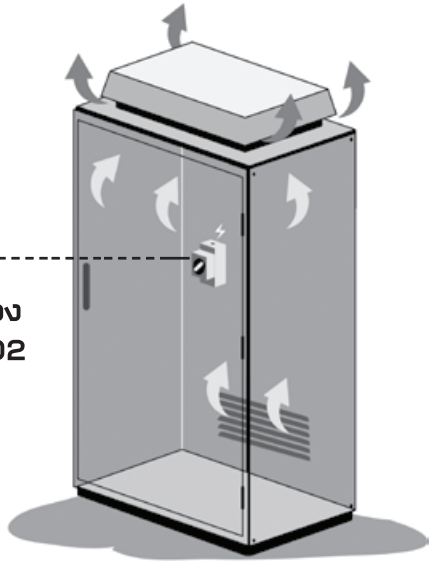

การสั่งซื้อ

- พัดลม

Air Flow & Size

PMB- [ ]

Air Flow & Size	
02.00	1415 m^3/h (ขนาด 400x540x165mm.)
02N.00	1411 m^3/h (ขนาด 400x540x165mm.)
03.00	982 m^3/h (ขนาด 364x364x107mm.)

- แผ่นกรองอากาศ

Size

PMF- [ ]

Size	
12	130 x 130 mm. ใช้กับ PMV 12.001
25	255 x 255 mm. ใช้กับ PMV 25.01/PMV25C.01
30	323 x 323 mm. ใช้กับ PMV 30.00A/PMV30.00P PMV 30.0SA/PMV30.0SP